GROVE	LENKHEBEL 231 STEERING ARM 231	BILDTAFEL PICTORIAL DISPLAY			GMK4080-3
		12.21	3260590-ETL C	1/1	

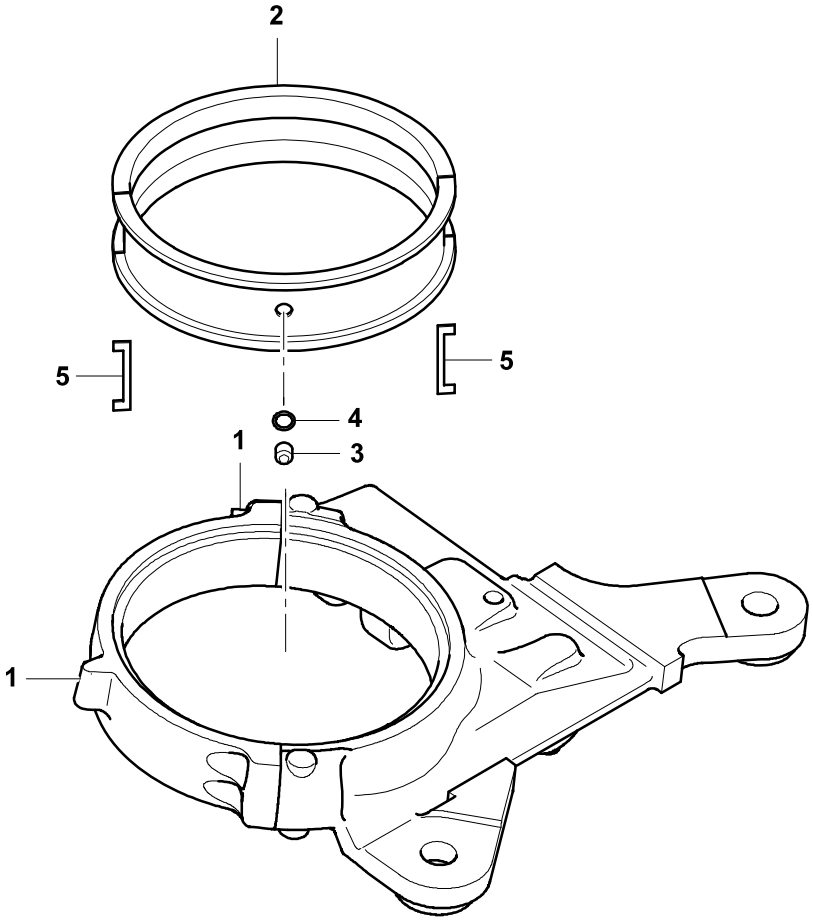

3260590-C-BL01-1221-0000